CASQUILHOS METÁLICOS PAP P11

PROGRAMA DE FABRICO

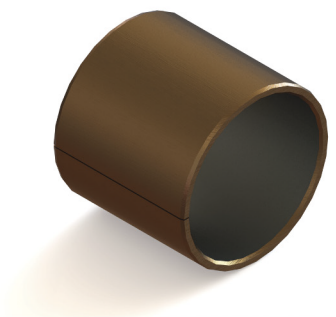

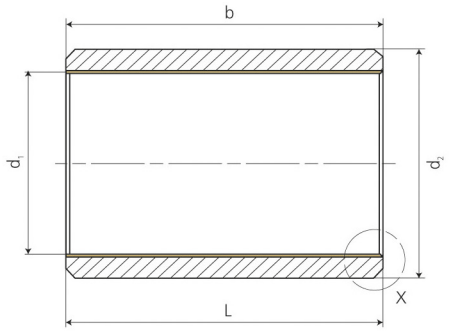

PAP - P11

d= Ø int.	Referência	Peso g	Medidas				
			d_1	d_2	$b_{\pm 0.25}$	$f_1^1)$	$f_2^1)$
4	PAP 0406 P11	0.8	4	6	6	0.6	0.3
5	PAP 0505 P11	0.8	5	7	5	0.6	0.3
6	PAP 0606 P11	1.1	6	8	6	0.6	0.3
6	PAP 0610 P11	1.9	6	8	10	0.6	0.3
8	PAP 0808 P11	1.8	8	10	8	0.6	0.3
8	PAP 0810 P11	2.2	8	10	10	0.6	0.3
8	PAP 0812 P11	2.7	8	10	12	0.6	0.3
10	PAP 1005 P11	1.4	10	12	5	0.6	0.3
10	PAP 1010 P11	2.7	10	12	10	0.6	0.3
10	PAP 1015 P11	4.2	10	12	15	0.6	0.3
10	PAP 1020 P11	5.6	10	12	20	0.6	0.3
12	PAP 1210 P11	3.3	12	14	10	0.6	0.3
12	PAP 1212 P11	4.1	12	14	12	0.6	0.3
12	PAP 1215 P11	5.2	12	14	15	0.6	0.3
12	PAP 1220 P11	6.9	12	14	20	0.6	0.3
12	PAP 1225 P11	8.7	12	14	25	0.6	0.3
14	PAP 1415 P11	6	14	16	15	0.6	0.3
15	PAP 1515 P11	6.8	15	17	15	0.6	0.3
15	PAP 1525 P11	10.3	15	17	25	0.6	0.3
16	PAP 1615 P11	6.7	16	18	15	0.6	0.3
16	PAP 1625 P11	11	16	18	25	0.6	0.3
18	PAP 1815 P11	7.4	18	20	15	0.6	0.3
18	PAP 1825 P11	12.2	18	20	25	0.6	0.3
20	PAP 2015 P11	13.3	20	23	15	0.6	0.4
20	PAP 2020 P11	17	20	23	20	0.6	0.4
20	PAP 2025 P11	21.3	20	23	25	0.6	0.4
20	PAP 2030 P11	25.5	20	23	30	0.6	0.4
22	PAP 2215 P11	15.7	22	25	15	0.6	0.4
22	PAP 2220 P11	20.9	22	25	20	0.6	0.4

d= Ø int.	Referência	Peso g	Medidas				
			d_1	d_2	$b_{\pm 0.25}$	$f_1^1)$	$f_2^1)$
22	PAP 2225 P11	26.5	22	25	25	0.6	0.4
24	PAP 2430 P11	34.1	24	27	30	0.6	0.4
25	PAP 2525 P11	29.4	25	28	25	0.6	0.4
25	PAP 2530 P11	35.3	25	28	30	0.6	0.4
28	PAP 2830 P11	46	28	32	30	1.2	0.4
30	PAP 3020 P11	36.8	30	34	20	1.2	0.4
30	PAP 3030 P11	55	30	34	30	1.2	0.4
30	PAP 3040 P11	74	30	34	40	1.2	0.4
35	PAP 3520 P11	44	35	39	20	1.2	0.4
35	PAP 3530 P11	66	35	39	30	1.2	0.4
40	PAP 4050 P11	119	40	44	50	1.2	0.4
45	PAP 4550 P11	186	45	50	50	1.8	0.6
50	PAP 5030 P11	134	50	55	30	1.8	0.6
50	PAP 5040 P11	179	50	55	40	1.8	0.6
50	PAP 5060 P11	269	50	55	60	1.8	0.6
55	PAP 5540 P11	155	55	60	40	1.8	0.6
60	PAP 6040 P11	168	60	65	40	1.8	0.6
60	PAP 6050 P11	211	60	65	50	1.8	0.6
60	PAP 6060 P11	253	60	65	60	1.8	0.6
60	PAP 6070 P11	295	60	65	70	1.8	0.6
70	PAP 7050 P11	245	70	75	50	1.8	0.6
70	PAP 7070 P11	342	70	75	70	1.8	0.6
80	PAP 8060 P11	332	80	85	60	1.8	0.6
80	PAP 80100 P11	554	80	85	100	1.8	0.6
90	PAP 9060 P11	353	90	95	60	1.8	0.6
90	PAP 90100 P11	588	90	95	100	1.8	0.6
95	PAP 9560 P11	430	95	100	60	1.8	0.6
100	PAP 10060 P11	412	100	105	60	1.8	0.6
100	PAP 100115 P11	790	100	105	115	1.8	0.6